取付金具明細	数	袋詰め金具明細	数
反り止め金具(黒)		JCB-B(GB)六角用15ﾐﾘ	24
2630×40×25(厚1.6)	2	六角レンチ	1
脚取付金具(黒)			
150×65(厚3)	6		
ポリアジャスターΦ38(茶)	4		

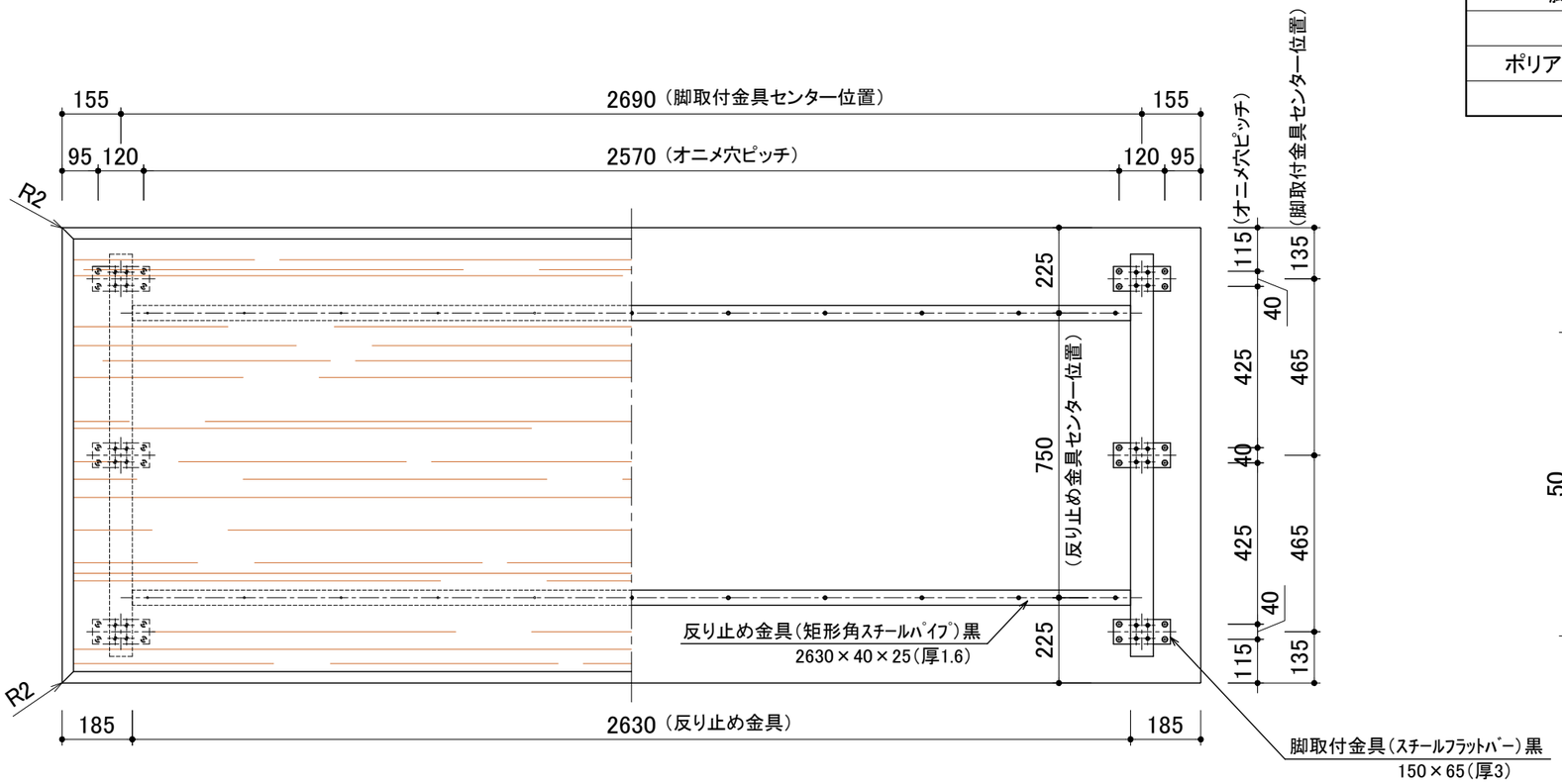

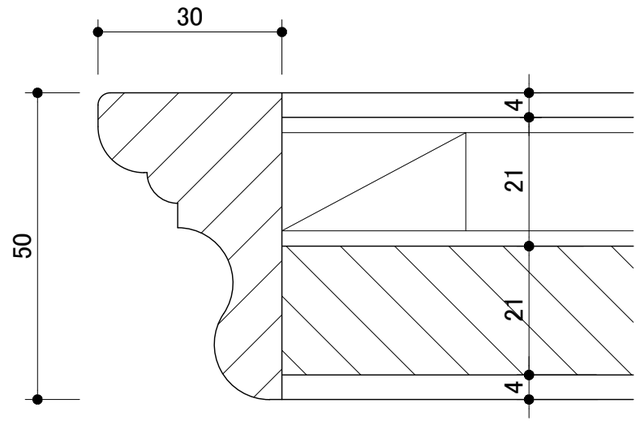

【天板面型詳細図】

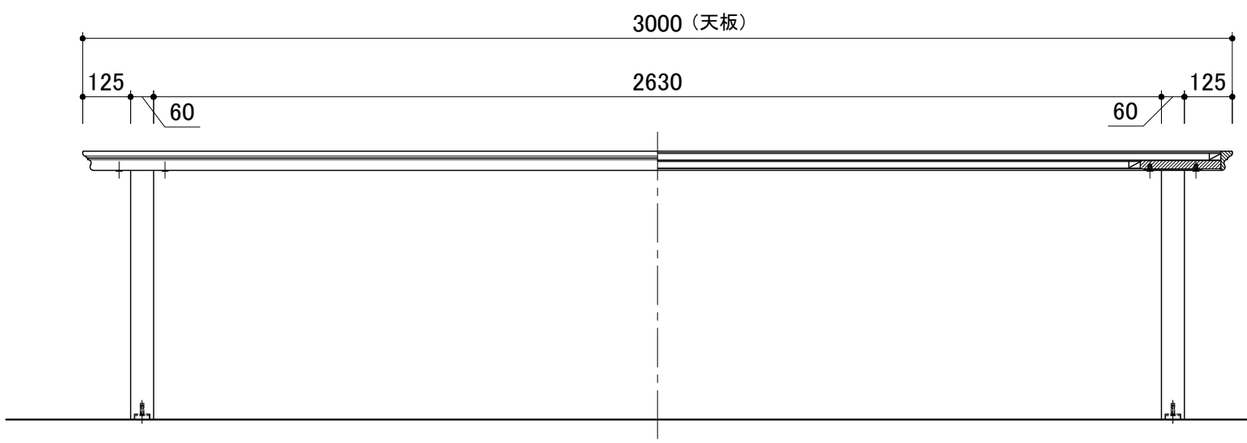

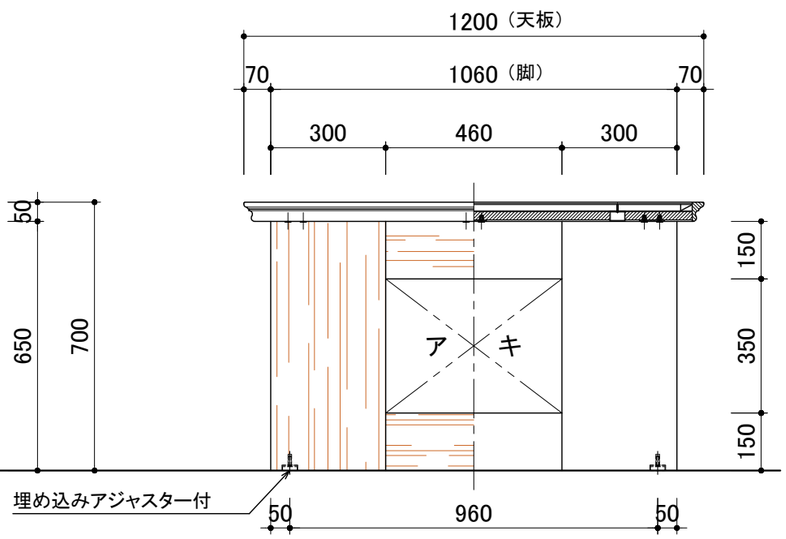

図面番号	品番	製品名	数量	材質	色	
1	縮　尺 1/16・1/1	特注　ダイニングテーブル3000	1台	B/W板目	NO,25 オイル（ナチュラル）	MYDESIGN
			検図	承認	DESIGN	